Installation guide for 1/2 and 3/4 volume control valve |
Guide d'installation pour les valves de contrôle de volume 1/2 et 3/4

TORONTO
11, Cidermill ave. Unit 5
Concord (Ontario)
L4K 4B6
Tel.: 905-760-9009
1-888-287-5354
Fax: 905-760-1292

UNITED STATES
Tel.: 1-866-473-8442
Fax: 1-866-909-8442

www.riobel.ca
Info@riobel.ca

MONTRÉAL
820, rue Nobel
St-Jérôme (Québec)
J7Z 7A3
Tél. :450-432-0442
1-866-473-8442
Télec. : 450-432-1095

Warranty

Before proceeding to the installation, it is very important to ensure that the interior of the water pipes is clean. Look for calcareous residue, sand, solder or any other particles.

This **Riobel** product includes a Limited lifetime warranty on the finish and all working parts and is guaranteed from the initial purchase date against all manufacturing defects. The warranty offered on our products will be honored only if the installation is made by a certified master plumber. The warranty does not cover:

- installation or removal charges;
- normal wear of the components;
- units that have not been installed according to the manufacturer's instructions and in conformity with the rules, codes and laws currently governing plumbing installation;
- all problems resulting of improper care or use of inappropriate cleaning products. Do not use acid detergents, abrasive sponges, metallic pads, alcohol-based detergents, disinfectants or other solvents;
- damage caused by hard water, calcareous deposits or sediments.

In case of any problem, the defective parts must be returned correctly packaged with the original proof of purchase to your original retailer. Only **Riobel inc**. can authorize the replacement of a defective product; or if not available, the replacement by a similar part or product. This warranty is applicable to the original buyer as long as he owns the property, with proof of purchase and it is not transferable. This warranty does not cover any labor costs and/or any damages caused during the installation, the repair or the replacement, nor accidental or collateral damages. **Riobel inc**. does not offer warranty on their products as for merchant value specific warranty of any particular use, explicit or implicit statutory or tacit other than foreseen above.
Technical information is subject to change without notice.

Garantie

Avant de procéder au montage, il est indispensable de s'assurer de la propreté de l'intérieur des tubes d'arrivée d'eau et de l'absence de calcaire, de sable ou autres particules.

La robinetterie **Riobel** que vous venez d'acquérir possède une garantie à VIE limitée sur les pièces et la finition à partir de la date d'achat contre tout vice de fabrication. La garantie offerte sur nos produits ne sera honorée que si l'installation est effectuée par un maître plombier certifié. La garantie ne couvre pas :

- les frais d'installation ou de désinstallation ;
- l'usure normale des composantes ;
- l'unité qui n'a pas été installée selon les instructions du manufacturier et qui ne respecte pas les codes et les lois en vigueur régissant un tel travail ;
- les problèmes résultant d'un mauvais entretien ou de l'utilisation de produits d'entretien inadéquats. Ne pas utiliser les détergents acides, les éponges abrasives, les tampons métalliques, les détersifs à base d'alcool, les désinfectants ou autres solvants ;
- les dommages causés par des eaux dures, des dépôts de calcaires ou de sédiments.

En cas de problèmes, il est impératif de retourner la pièce correctement emballée ainsi que la preuve d'achat à votre détaillant initial. Seul **Riobel inc**. est habilité à décider du remplacement des pièces reconnues défectueuses par un produit identique ou comparable, si non disponible. La garantie s'applique à l'acheteur original, avec preuve d'achat, aussi longtemps qu'il sera propriétaire de la maison et n'est pas transférable. Cette garantie ne couvre pas les frais de main-d'œuvre engagés et/ou les dommages survenus lors de l'installation, la réparation ou le remplacement, ni les dommages accidentels ou indirects. **Riobel inc**. n'accorde, pour ses produits, aucune garantie de valeur marchande, aucune garantie spécifique pour un usage particulier, ni aucune garantie expresse ou implicite, tacite ou statuaire autre que celle prévue ci-dessus.
Sous réserve de modifications techniques sans préavis.

Valve installation

A. Determine the position of the valve in the wall.
B. Drill a 1 ½" hole at the appropriate position in the wall liner.
C. Install the water supply and the exit piping. The water exit is shown by the arrow and **should be** in line with the equipment to be controlled.
D. Fix the valve to the right depth according to the model to be installed, refer to the table "A".
E. Put the template on the valve until the work is complete.

Installation de la valve

A. Déterminer la position de la valve dans le mur.
B. Percer un trou de 1 ½" à la position appropriée dans le mur.
C. Installer la tuyauterie d'alimentation et de sortie d'eau. La sortie d'eau est indiquée par la flèche et **doit** être en ligne avec la composante à contrôler.
D. Solidifier la valve à la bonne profondeur selon le modèle à installer, référez-vous au tableau "A".
E. Laisser le gabarit sur la valve jusqu'à la fin des travaux.

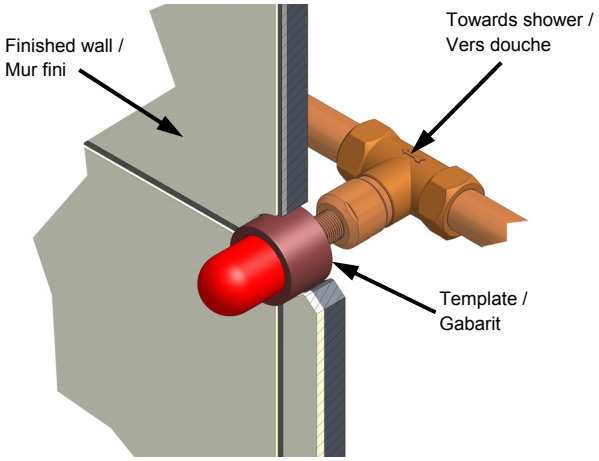

Table of depth for the valves / Tableau des profondeurs pour les valves

Table A / Tableau A			
Model	Size	Minimum	Maximum
EF, TM, TQ CR, PA, EX SA, ZOTQ KS, QS	1/2"	2 1/8" [54 mm]	4" [102 mm]
EF, TM, TQ CR, PA, EX SA, ZOTQ KS, QS	3/4"	2 5/8" [67 mm]	4 3/8" [111 mm]
Other / Autres	1/2"	1 3/8" [35 mm]	3 1/4" [86 mm]
Other / Autres	3/4"	1 7/8" [48 mm]	3 3/4" [95 mm]

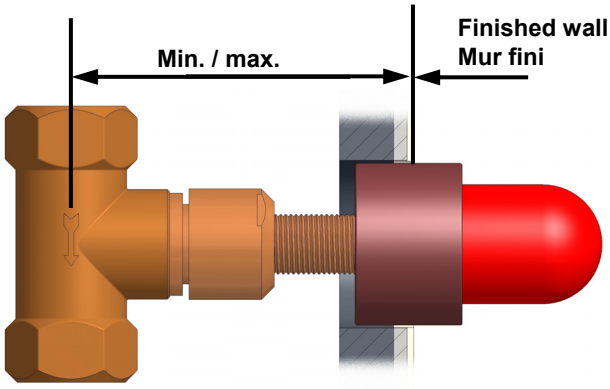

Gui-20 rev 06 04/2012

Volume control installation guide

A. Screw the flange (2) on the adaptor (3) all the way.
B. Screw the flange (2) and the adaptor (3) all the way on the threaded rod (1).
C. Measure the distance "X" between the finished wall and the flange (2).
D. Remove the flange (2) and the adaptor (3).
E. Cut the threaded rod (1) and the cartridge shaft (4) (at the same time) to the dimension "X" plus ⅛" [3 mm].
F. Screw the flange (2) with the adaptor (3) onto the threaded rod (1) on the wall.

Guide d'installation du contrôle de volume

A. Visser jusqu'au bout, la rosace (2) sur l'adaptateur (3).
B. Visser jusqu'au bout la rosace (2) et l'adaptateur (3) sur la tige filetée (1).
C. Mesurer la distance "X" entre la rosace (2) et le mur fini.
D. Retirer la rosace (2) et l'adaptateur (3) de la tige filetée (1).
E. Couper la tige filetée (1) ainsi que la tige de la cartouche (4) (dans la même opération) de la dimension "X" plus ⅛" [3 mm].
F. Visser la rosace (2) ainsi que l'adaptateur (3) sur la tige filetée (1) jusqu'au mur.

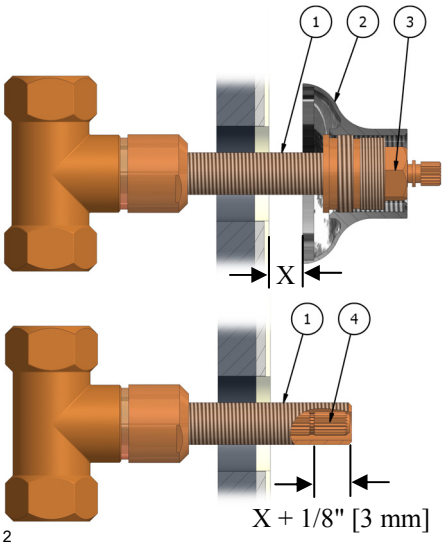

TM, TQ et Eiffel series volume control installation guide

A. Screw the adaptor (3) all the way on threaded rod (1).
B. Screw at ¼" [6 mm] all the way, the base ring (2) on the adaptor (3).
C. Measure the distance "X" between the finished wall and the base ring (2)
D. Remove the base ring (2) and the adaptor (3)
E. Cut the threaded rod (1) and the cartridge shaft (4) (at the same time) to the dimension "X" plus ⅛" [3 mm].
F. Screw the base ring (2) with the adaptor (3) on threaded rod (1) to the wall.

Guide d'installation du contrôle de volume série TM, TQ et Eiffel

A. Visser jusqu'au bout l'adaptateur (3) sur la tige filetée (1).
B. Visser jusqu'à ¼" [6 mm] du bout, l'anneau de base (2) sur l'adaptateur (3).
C. Mesurer la distance "X" entre l'anneau de base (2) et le mur fini.
D. Retirer l'anneau de base (2) et l'adaptateur (3) de la tige filetée (1).
E. Couper la tige filetée (1) ainsi que la tige de la cartouche (4) (dans la même opération) de la dimension "X" plus ⅛" [3 mm].
F. Visser l'anneau de base (2) ainsi que l'adaptateur (3) sur la tige filetée (1) jusqu'au mur

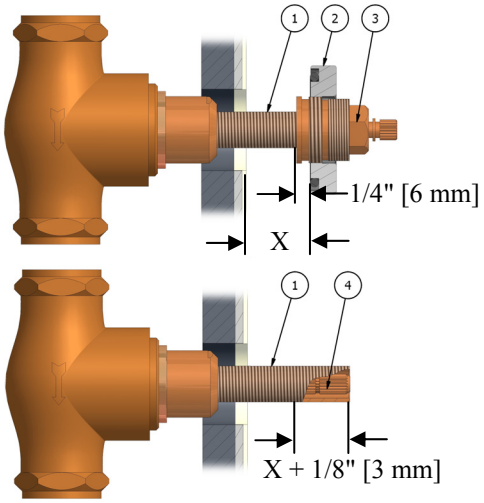

Other series handles installation guide

**For the lever model you have to:*
a. Insert the handle (1) on the cartridge, put the lever adaptor (2) and the lever (3) in the hole of the handle (1) and fix it with the screw assembly (4).
b. Screw the handle cap (5) on the handle (2).

**For the handle model without lever you have to:*
a. Insert the handle (1) on the cartridge and fix it with the assembly screw (4).
b. Screw the handle cap (5) on the handle (1).

Guide d'installation des poignées pour les autres modèles

**Pour le modèle de poignée avec levier/croix vous devez :*
a. Insérer la poignée (1) sur la cartouche, mettre dans le trou de la poignée (1) l'adaptateur de levier (2) ainsi que le levier (3) et fixer le tout avec la vis d'assemblage (4).
b. Visser le chapeau de levier (5) sur le levier (3).

**Pour le modèle de poignée sans levier vous devez :*
a. Insérer la poignée (1) sur la cartouche, la fixer avec la vis d'assemblage (4).
b. Visser le chapeau de poignée (5) sur la poignée (1).

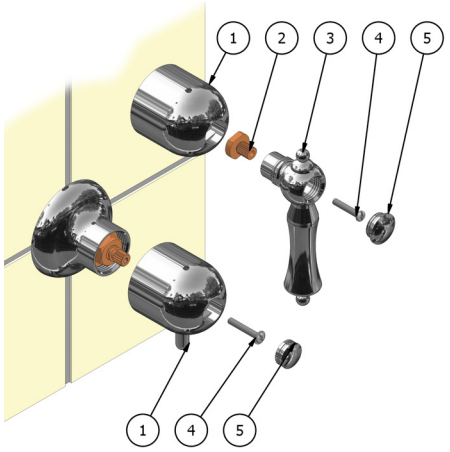

TM, TQ, Caesar, Exquisite & Eiffel series handles installation guide

A. Screw all the way the decorative sleeve (1) on the cartridge.

**For lever handle model you have to:*
a. Insert the handle (2) on the cartridge, put in the hole of the handle (2) the lever adaptor (3) and fix it with the screw assembly (4).
b. Screw all the way the handle cap (5) on the handle (2).
c. Insert the lever (7) on the adaptor (3) and maintain in place with the set screw (6).

**For the handle model without lever you have to:*
a. Insert the handle (2) on the cartridge and fix it with the assembly screw (4).
b. Screw the handle cap (5) on the handle (2).

Guide d'installation des poignées séries TM, TQ, Caesar, Exquisite et Eiffel

A. Visser les collets décoratifs (1) sur la cartouche jusqu'au bout.

**Pour le modèle de poignée avec levier/croix vous devez :*
a. Insérer la poignée (2) sur la cartouche et serrer la vis d'assemblage (4) en vous assurant que l'adaptateur (3) est bien en place.
b. Insérer le levier à la position désirée sur l'adaptateur (3) et serrer la vis (6).
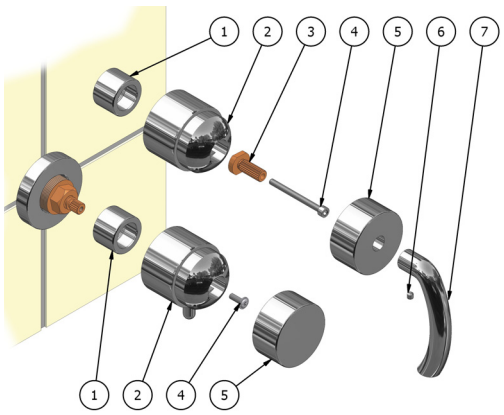
**Pour le modèle de poignée sans levier vous devez :*
a. Insérer la poignée (2) sur la cartouche, la fixer avec la vis d'assemblage (4).
b. Visser le chapeau de poignée (5) sur la poignée (2).