Robinet de lavabo mural

Wall mount lavatory faucet

GS

GS11

www.riobel.ca

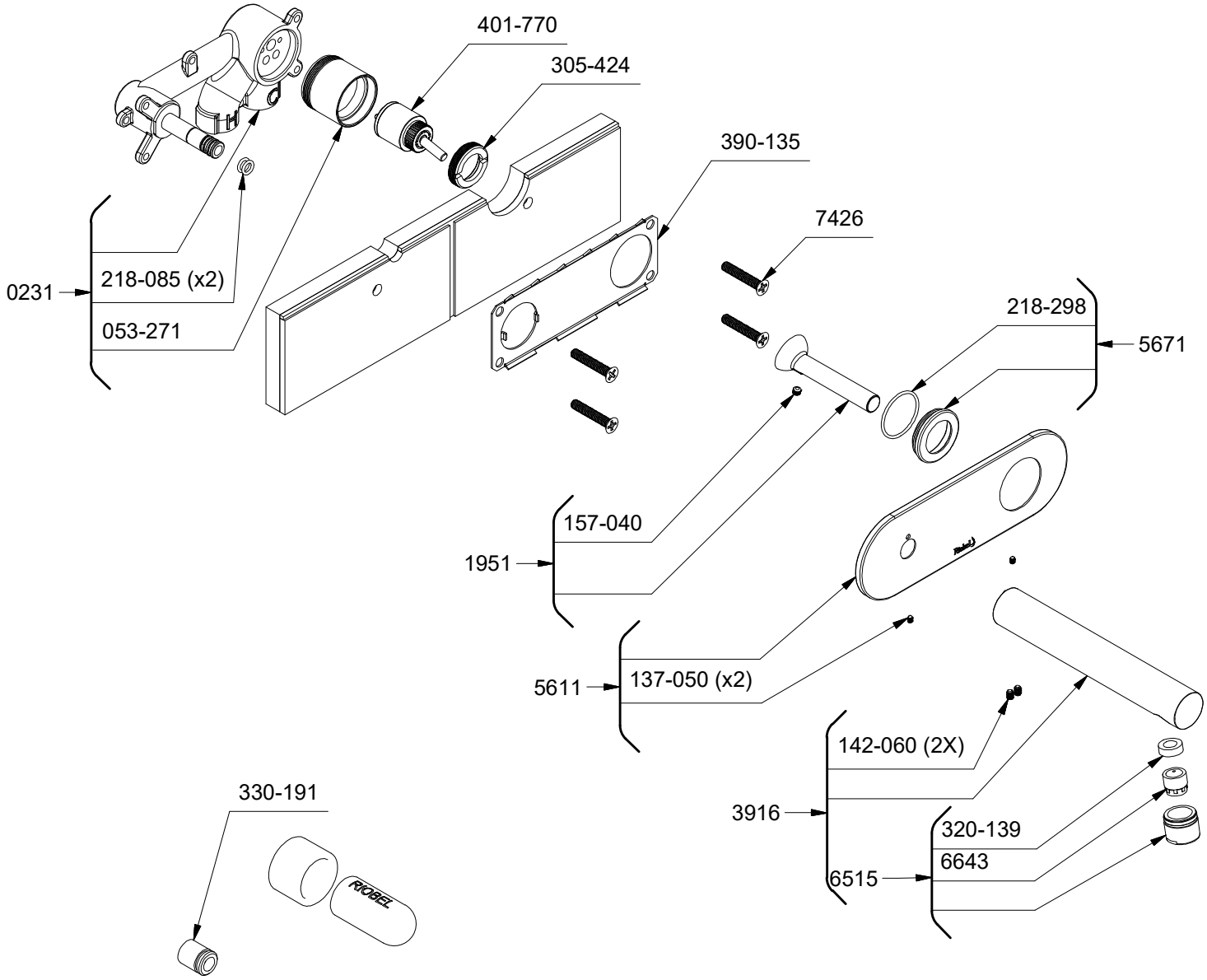

*Les dimensions, les modèles et les finis présentés peuvent différer. / Sizes, models and finishes may differ from those presented.