Riobel pro

P3030

# Rail de douche avec douchette

# Hand Shower rail

*Les dimensions, les modèles et les finis présentés peuvent différer. / Sizes, models and finishes may differ from those presented.
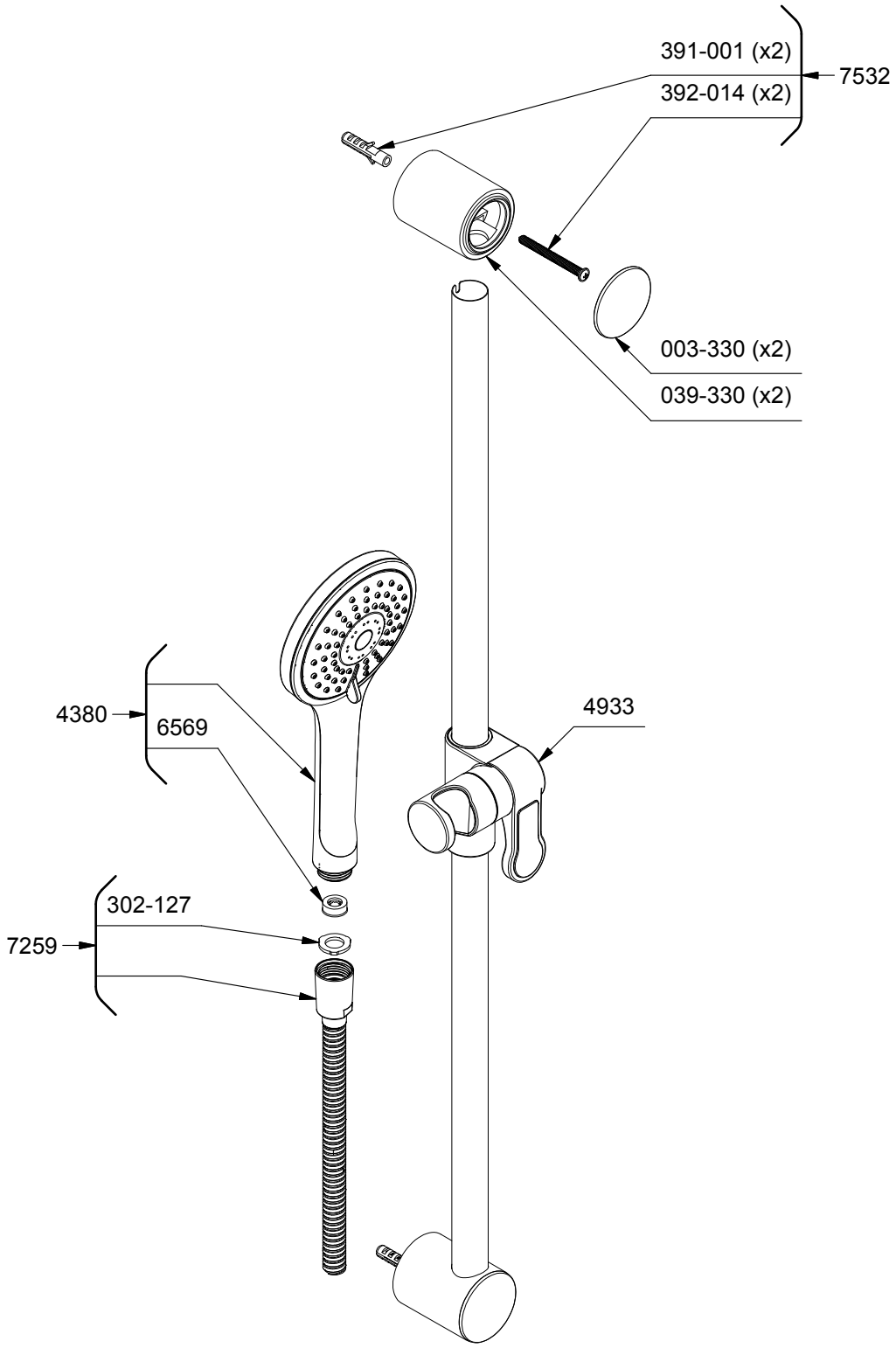
www.riobelpro.ca